9419-674-20/01.07

Piloteco HP1/Piloteco HP2

réf. 49353
réf. 49354

Gestionnaires d'énergie simplifiés de chauffage électrique

1 ou 2 zones, hebdomadaires

F

Flash
Le confort facile

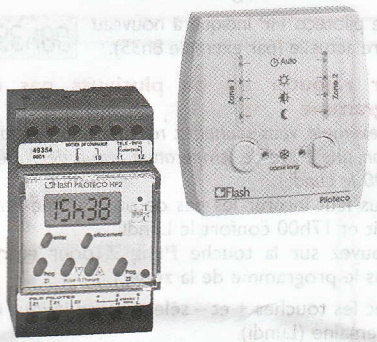

Les Piloteco HP sont des gestionnaires d'énergie qui pilotent automatiquement votre chauffage électrique.

- *Avec le Piloteco HP1, vous gérez votre logement en une seule zone de chauffage.*
- *Avec le Piloteco HP2, vous divisez votre logement en 2 zones de chauffage : zone vie (pièces occupées durant la journée comme le salon et la cuisine) et zone sommeil (pièces occupées durant la nuit).*

Présentation du produit

Votre Piloteco HP est composé de deux boîtiers :
- Un boîtier technique installé par votre électricien dans votre tableau électrique.
- Un boîtier de commande qui vous permet de connaître les consignes appliquées et de les modifier vous-même en lançant des dérogations.

Boîtier de commande

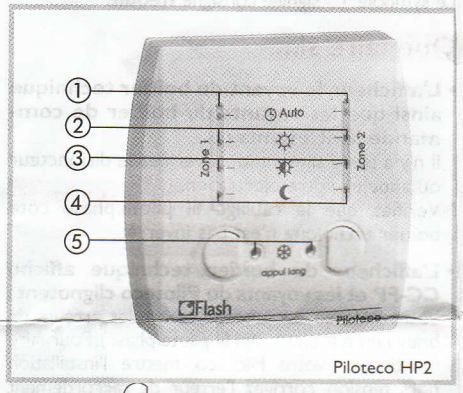

Piloteco HP2

La touche : utilisez la touche du boîtier de commande pour piloter manuellement votre chauffage.

Les voyants

① **Automatique** Auto :
- voyant allumé = votre Piloteco HP fonctionne automatiquement
- voyant éteint = vous avez suspendu le déroulement du programme, Piloteco HP fonctionne en manuel.

② **Confort** ☼ :
- voyant allumé = mode **Confort**.

③ **Eco** ☼ :
- voyant allumé = vous êtes en période sensible de l'option Tempo, mode **Confort** –1°C (uniquement en configuration fil pilote 6 ordres).

④ **Réduit** ☾ :
- voyant allumé = mode **Réduit**.

⑤ **Hors-gel 24/24h** ❄ :
- voyant allumé = mode **Hors-gel**.

! Les consignes **Confort** et **Réduit** sont à régler sur vos appareils de chauffage.

Boîtier technique

⑥ **L'écran** : il affiche l'heure et, sur demande, le programme de chauffage à partir des touches Prog Z1 et Prog Z2.

Les touches :

⑦ Touche enter : pour faire défiler et valider les différents pas de programme.

⑧ effacement : pour effacer un pas de programme.

⑨ Prog Z1 : pour entrer dans le programme de la zone 1.

⑩ Prog Z2 : pour entrer dans le programme de la zone 2.

⑪ Touches mise à l'heure ▽ △ : pour la mise à l'heure et le réglage des différents pas de programme.

⑫ Voyant allumé : fonctionnement normal.

⑬ Bouton reset : retour en mode usine (toutes les programmations effectuées et paramétrages horaires sont perdus).

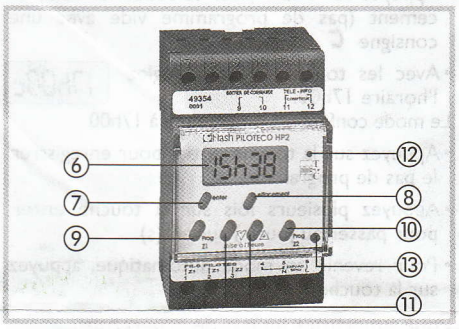

Les tarifs EDF

Votre logement est équipé en chauffage électrique et vous avez choisi un tarif EDF :
- Option tarif de base (sans heures creuses) *ou*
- Option Heures Creuses *ou*
- Option Tempo (si vous avez choisi l'option Tempo, Piloteco HP abaisse automatiquement la température pendant les périodes sensibles que vous avez choisies sur le compteur EDF.

! La sortie télé-information de votre compteur EDF doit être active pour que votre Piloteco puisse fonctionner.
Led allumée = la liaison télé-information est active.
Led clignotante = la liaison télé-information n'est pas active, veuillez contacter votre agence EDF.

Mise à l'heure et au jour

Vous pouvez modifier l'heure et le jour en appuyant sur la touche + ou -.
Un appui prolongé sur la touche + ou - permet un défilement rapide des minutes, puis des heures et enfin des jours.
Le jour (Lun à Dim) est affiché lors du passage à 00h00 ou après un réglage de l'heure.

! La consigne reste en **Réduit** tant que l'heure n'est pas réglée.

Dérogation

Si vous souhaitez appliquer une consigne différente de celle appliquée automatiquement (Confort ou Réduit) : appuyez plusieurs fois sur la touche du boîtier de commande de façon à allumer le voyant correspondant au niveau de température souhaité.

Exemple : Réduit ☾ *ou Confort* ☼ .

! • La consigne changera automatiquement lors du prochain pas de programme.
• Pour revenir à la consigne fixée automatiquement par Piloteco HP (sans attendre le prochain changement de programme), appuyez à nouveau sur la touche du boîtier de commande jusqu'à ce que le voyant ① s'allume.
• Si vous choisissez le niveau Confort pendant les périodes sensibles de l'option tempo alors que Piloteco HP doit fonctionner en mode Eco, le voyant Confort clignote (dans le cas d'une installation fil pilote 6 ordres).
N'utilisez pas la consigne Hors-gel si vous devez rester dans votre logement.

Mettre le chauffage en veille

A utiliser l'été, ou quand vous vous absentez pendant plusieurs jours ou bien encore quand vous aérez les pièces.
Appuyez et maintenez enfoncée pendant 2 à 3 secondes la touche du boîtier de commande de façon à allumer le voyant rouge correspondant à la consigne Hors-gel.
Lors de votre retour, appuyez et maintenez enfoncée la touche du boîtier de commande pendant 2 à 3 secondes de façon à revenir en marche Automatique (le voyant rouge s'éteint).

! Dans le cas du Piloteco HP2, la commande manuelle se fait zone par zone.

le délestage

Piloteco HP gère automatiquement la puissance consommée : quand la consommation totale de vos appareils électriques est supérieure à la puissance de votre abonnement, Piloteco HP s'occupe d'interrompre le chauffage cycliquement pendant quelques minutes.
Pendant cette interruption, l'écran affiche ***D***. Dès que la consommation baisse, Piloteco HP remet automatiquement les appareils en marche.

En cas de coupure de courant

Votre Piloteco HP conserve l'heure et le jour courant pendant environ 13 heures.
Au delà des 13 heures, à la remise sous tension, le boîtier technique affiche **--h--** et le boîtier d'ambiance est en mode réduit.
Réglez l'heure sur le boîtier technique, le boîtier d'ambiance repasse en mode automatique.

La programmation

Votre Piloteco HP dispose d'un programme de chauffage hebdomadaire appliqué automatiquement dès la mise en service :

- La température **Confort** est la température que vous choisissez manuellement sur vos convecteurs électriques.
- Selon les convecteurs dont vous disposez :
  - La température **Réduit** se règle automatiquement (environ Confort -3,5°C).
  - Vous réglez vous-même la température **Réduit** sur vos convecteurs.

Pour la zone 1 :

- Du Lundi au Dimanche :
  de 5h à 23h, mode **Confort**.
  De 23h à 5h, mode **Réduit**.

Pour la zone 2 (uniquement pour le Piloteco HP2) :

- Du Lundi au Dimanche :
  de 6h à 9h, puis de 17h à 23h, mode **Confort**.
  De 9h à 17h, puis de 23h à 6h, mode **Réduit**.

Pour modifier la programmation

Pour la programmation de votre semaine, vous disposez de 6 pas de programme par jour :
- 3, en température confort
- 3, en température réduite.

Pour programmer votre chauffage, vous disposez des touches suivantes :
- Prog Z1 : pour rentrer dans le programme de la zone 1.
- Prog Z2 : pour rentrer dans le programme de la zone 2 (uniquement pour le Piloteco HP2).
- enter : pour valider et faire défiler les pas de programme.
- effacement : pour effacer un pas de programme.
- + et – : pour sélectionner un jour de la semaine et effectuer les différents réglages.

Pour visualiser le programme de la zone 1 :

- Appuyez sur la touche Prog Z1 pour rentrer dans le mode programmation.
- Avec les touches + et – sélectionner un jour de la semaine (par exemple lundi). LUn
- Par appuis successifs sur la touche enter vous faites défiler les différents pas de programme : à la première mise en service ou après un reset, le programme pré-enregistré pour la zone 1 pour tous les jours de la semaine est le suivant :

05h00c --h--r

--h--c --h--r

--h--c 23h00r

Le symbole C signifie consigne **Confort**.

Le symbole r signifie consigne **Réduit**.

! Les réglages des horaires de programmation se font par pas de 15 minutes.

Un appui sur la touche Prog Z1 vous permet de sortir du mode programmation.

Pour modifier un pas de programme

(par exemple, le Dimanche, température confort à 8h au lieu de 5h).

- Appuyez sur la touche Prog Z1 pour rentrer dans le programme de la zone 1.
- Avec les touches + et – sélectionnez le jour de la semaine (Dimanche). dIM
- Par appuis sur enter sélectionnez le pas à modifier. 05h00c
- Modifiez l'horaire avec les touches + et –. 08h00c
- Confirmez le changement par appui sur la touche enter.
- Pour revenir en mode automatique, appuyez sur la touche Prog Z1.

Votre piloteco HP indique à nouveau l'heure actuelle (par exemple 8h35). 08h35

Pour rajouter un ou plusieurs pas de programme

(par exemple, vous souhaitez rajouter à la programmation, une plage de température réduit de 9h00 à 17h00 le Lundi.)

Il vous faut insérer les pas de programme 9h00 réduit et 17h00 confort le Lundi.

- Appuyez sur la touche Prog Z1 pour entrer dans le programme de la zone 1.
- Avec les touches + et – sélectionnez le jour de la semaine (Lundi).
- Par appuis sur la touche enter, sélectionnez l'emplacement où vous devez insérer le 1er pas de programme (température réduite à 9h00).

Pour cela, sélectionnez un pas de programme vide avec une consigne r (réduit). --h--r

- Avec les touches + et –, renseignez l'horaire 9h00.

Le mode réduit est programmé à 9h00. 09h00r

- Appuyez sur la touche enter pour enregistrer le pas de programme et passer au pas suivant.

Vous devez à présent enregistrer le pas de programme confort à 17h00.

- Appuyez sur enter pour sélectionner l'emplacement (pas de programme vide avec une consigne C confort).
- Avec les touches + et –, réglez l'horaire 17h00. 17h00c

Le mode confort est programmé à 17h00.

- Appuyez sur la touche enter pour enregistrer le pas de programme.
- Appuyez plusieurs fois sur la touche enter pour passer au jour(s) suivant(s).
- Pour revenir en mode automatique, appuyez sur la touche Prog Z1.

Pour supprimer un pas de programme

- Appuyez sur la touche Prog Z1 pour entrer dans le mode programmation.
- Avec les touches + et – sélectionner le jour de la semaine.
- Par appuis sur enter sélectionnez le pas à supprimer.
- Appuyez sur la touche effacement pour supprimer ce pas de programme.

Le pas de programme est effacé. --h--r

- Appuyez plusieurs fois sur la touche enter pour passer au jour suivant.
- Pour revenir en mode automatique, appuyez sur la touche Prog Z1.

Pour vérifier votre programmation

- Appuyez sur la touche Prog Z1 pour entrer dans le programme de la zone 1.
- Avec les touches + et – sélectionner le jour de la semaine.
- Par appuis successifs sur la touche enter, faites défiler les pas de programme.
- Pour revenir en mode automatique, appuyez sur la touche Prog Z1.

Pour revenir aux programmes pré-enregistrés

- Appuyez simultanément sur les touches + et - du boîtier technique jusqu'à ce que l'afficheur clignote 3 fois.

Le Piloteco retourne à la programmation par défaut.

Programmation de la zone 2

(uniquement pour le Piloteco HP2).

La programmation pré-enregistrée pour la zone 2 est la suivante :

Pour la zone 2 (uniquement pour le Piloteco HP2) :

- Du Lundi au Dimanche :
  de 6h à 9h, puis de 17h à 23h, mode **Confort**.
  De 9h à 17h, puis de 23h à 6h, mode **Réduit**.

Pour visualiser, modifier, insérer ou supprimer des pas de programme, procédez de la même manière que pour la zone 1 en utilisant Prog Z2 (voir paragraphes précédents).

Pour visualiser le programme de la zone 2 :

- Appuyez sur la touche Prog Z2 pour rentrer dans le programme de la zone 2.
- Avec les touches + et - sélectionner le jour de la semaine.
- Par appuis successifs sur la touche enter vous faites défiler les pas de programme.

A la première mise en service ou après un reset, le programme pré-enregistré pour la zone 2 pour tous les jours de la semaine est le suivant :

06h00c 09h00r

--h--c --h--r

17h00c 23h00r

Le symbole C signifie consigne **Confort**.

Le symbole r signifie consigne **Réduit**.

Que faire si...

- **L'afficheur, le voyant du boîtier technique ainsi que les voyants du boîtier de commande sont éteints :**
  Il n'y a pas d'alimentation, vérifiez le disjoncteur ou appelez votre électricien.
  Vérifiez que le câblage fil pilote/phase côté boîtier technique n'est pas inversé.
- **L'afficheur du boîtier technique affiche CC-FP et les voyants du Piloteco clignotent :**
  Votre Piloteco est protégé contre les erreurs de branchement (inversion fil pilote/phase). Pour faire fonctionner votre Piloteco, mettre l'installation hors tension, corrigez l'erreur de raccordement (sur le convecteur et remettre le Piloteco sous tension).
- **Le voyant du boîtier technique clignote :**
  Contactez votre agence EDF car cela vous signale que la télé-information ne fonctionne pas.

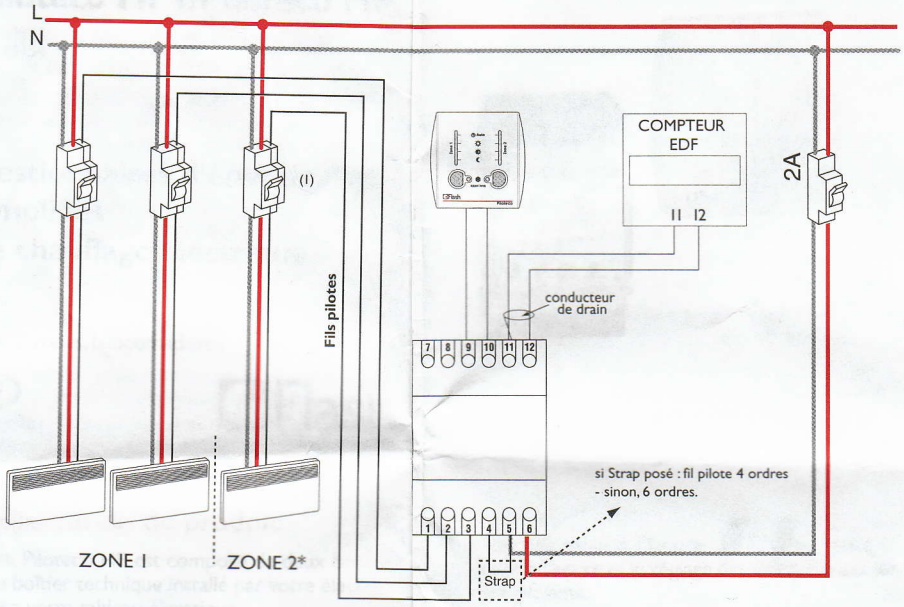

(1) Disjoncteurs avec sectionnement fil pilote conseillés
Piloteco HP1 : 3 sorties fil pilote sur 1 zone (bornes 1, 2 et 3)
Piloteco HP2 : 2 sorties fil pilote sur la zone 1 (bornes 1 et 2) et 1 sortie pour la zone 2 (borne 3)

Caractéristiques techniques

Tension d'alimentation :	230 V+/– 10%
Fréquence :	50 Hz
Puissance absorbée :	env. 10 VA
Sorties fils pilotes :	30 mA par sortie
Précision de l'horloge :	1s/24h
Nombre de voies de délestage :	3
Cycle de délestage :	6 min.
Cycle du programme :	hebdomadaire
Liaison boîtier de commande :	1,5 mm², longueur max 50m
Raccordement par bornes à cage :	1 à 4 mm²
liaison compteur EDF :	paire torsadée 0,2 mm² avec écran, longueur max 100m
Commutation :	1 min.
Catégorie :	4
Nombre de modes :	5 (délestage, confort, eco., réduit, hors-gel)

Classe :

Boîtier technique :	II
Boîtier de commande :	II

Température de fonctionnement :

Boîtier technique :	–5°C à +45°C
Boîtier de commande :	0°C à +40°C

Température de stockage :

Boîtier technique :	–20°C à +70°C
Boîtier de commande :	–20°C à +70°C

Dimensions :

Boîtier technique :	3 modules
Boîtier de commande :	80 x 80 x 10 mm
Indice de protection :	IP20
Autonomie de l'heure :	≃13 heures
Autonomie des données :	permanent
Normes produits :	EN 60730-1 et EN 60730-2-1 NF C61-750 et NF EN 12098-5
Hygrométrie :	90% max.

Pose du boîtier de commande

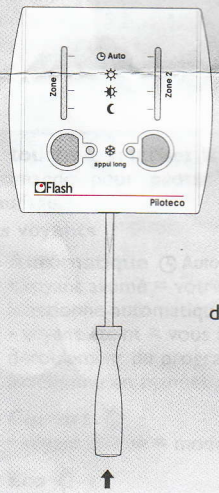

démonter le capot

- en saillie

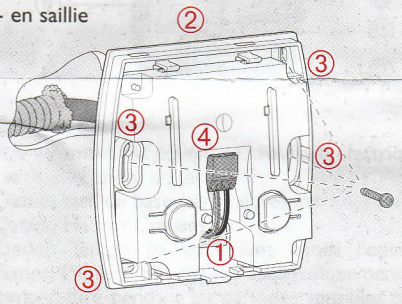

- passer les fils dans l'ouverture ①
- fixer le socle ② par les trous de fixation ③
- brancher les fils sur le bornier ④ (pas de polarité)
- remonter le capot

- sur boite d'encastrement

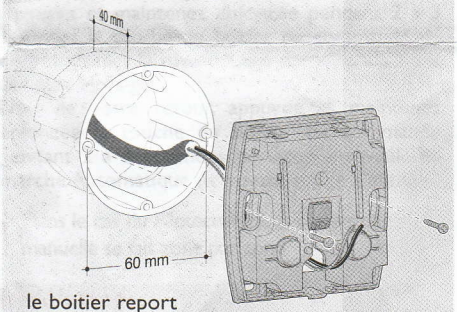

le boitier report peut être installé en saillie ou sur boîte d'encastrement.

33 rue Saint-Nicolas
B.P. 50152 - 67704 SAVERNE Cedex
Tél. 03 88 01 88 01 - Fax 03 88 01 88 90
www.flash.fr

Flash
Le confort facile